EURO-plukkevogn med 5 plan, sort

Varenr. / Item No. **20130** | Five-platform EURO picking trolley, black

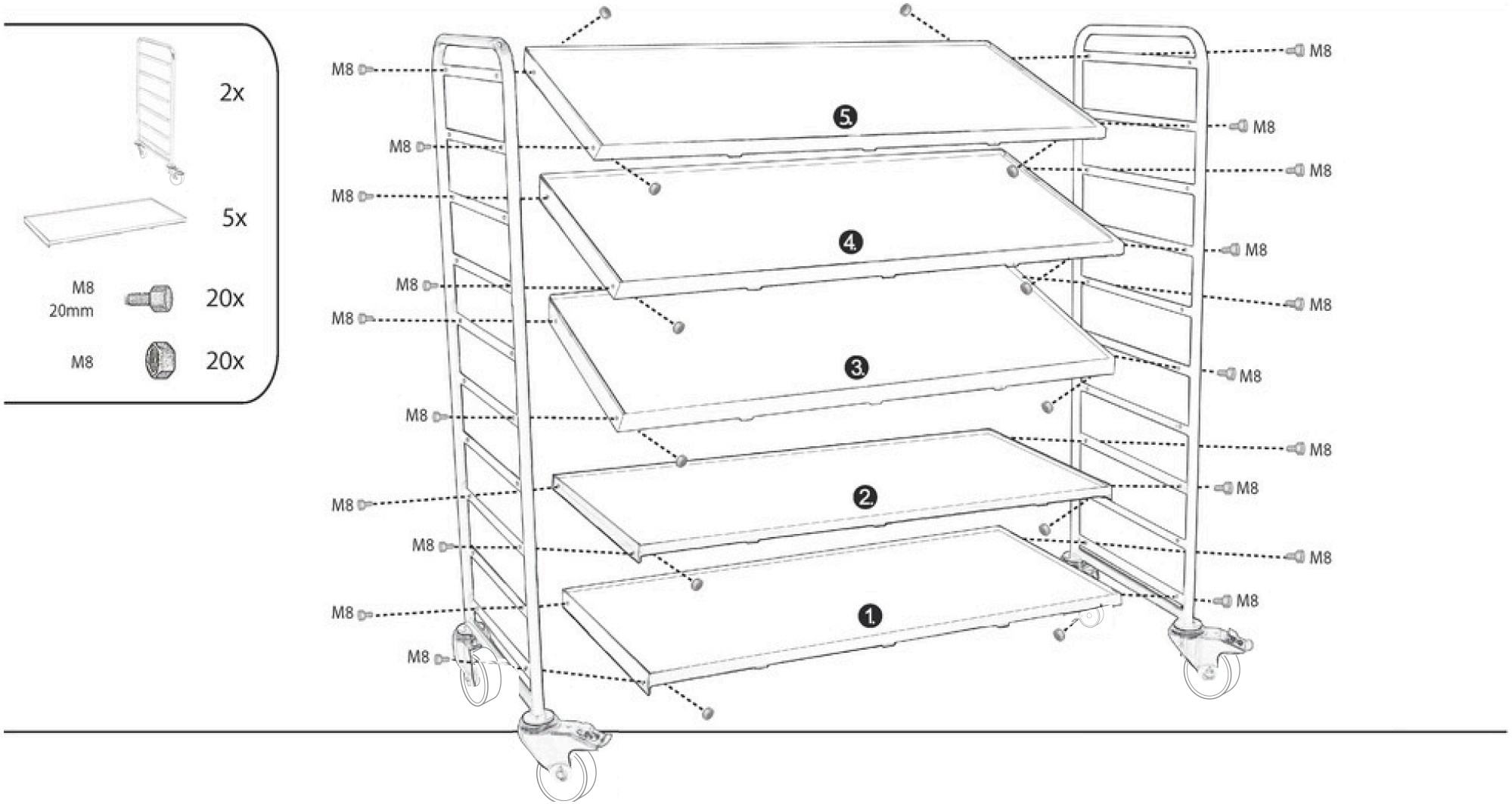

EURO-plukkevogn med 5 plan, sort

1 Dele i samletegningen

Parts shown in the assembly drawing

Del *Part*	Antal / Qty
Sider med hjul *Side frames with castors*	2
Ladeplaner *Platforms*	5
Bolte M8 × 20 mm *M8 × 20 mm bolts*	20
Møtrikker M8 *M8 nuts*	20

2 Samling

Assembly

1. Placér siderne stabilt, og aktivér hjulbremserne. Montér planerne nedefra og op i figurens rækkefølge 1-5.

Position the side frames securely and apply the castor brakes. Fit platforms from bottom to top in drawing sequence 1-5.

2. Fastgør hvert plan med fire M8 × 20 mm bolte og fire M8-møtrikker ved de viste punkter.

Secure each platform with four M8 × 20 mm bolts and four M8 nuts at the points shown.

3. Vælg planhøjde og hældning før endelig tilspænding. Højderaster: 150 mm. Vinkler: 0°, 17° eller 32°.

Select platform height and tilt before final tightening. Height pitch: 150 mm. Angles: 0°, 17° or 32°.

4. Spænd alle forbindelser. Kontrollér planernes fastgørelse, hjul og begge bremser.

Tighten all connections. Check platform fastenings, castors and both brakes.

3 Klar til brug

Ready for use

Maks. 250 kg samlet og 50 kg pr. plan, jævnt fordelt.

Maximum 250 kg in total and 50 kg per platform, evenly distributed.