Lagervogn med 2 plan, sort

Varenr. / Item No. **20120** | Two-platform warehouse trolley, black

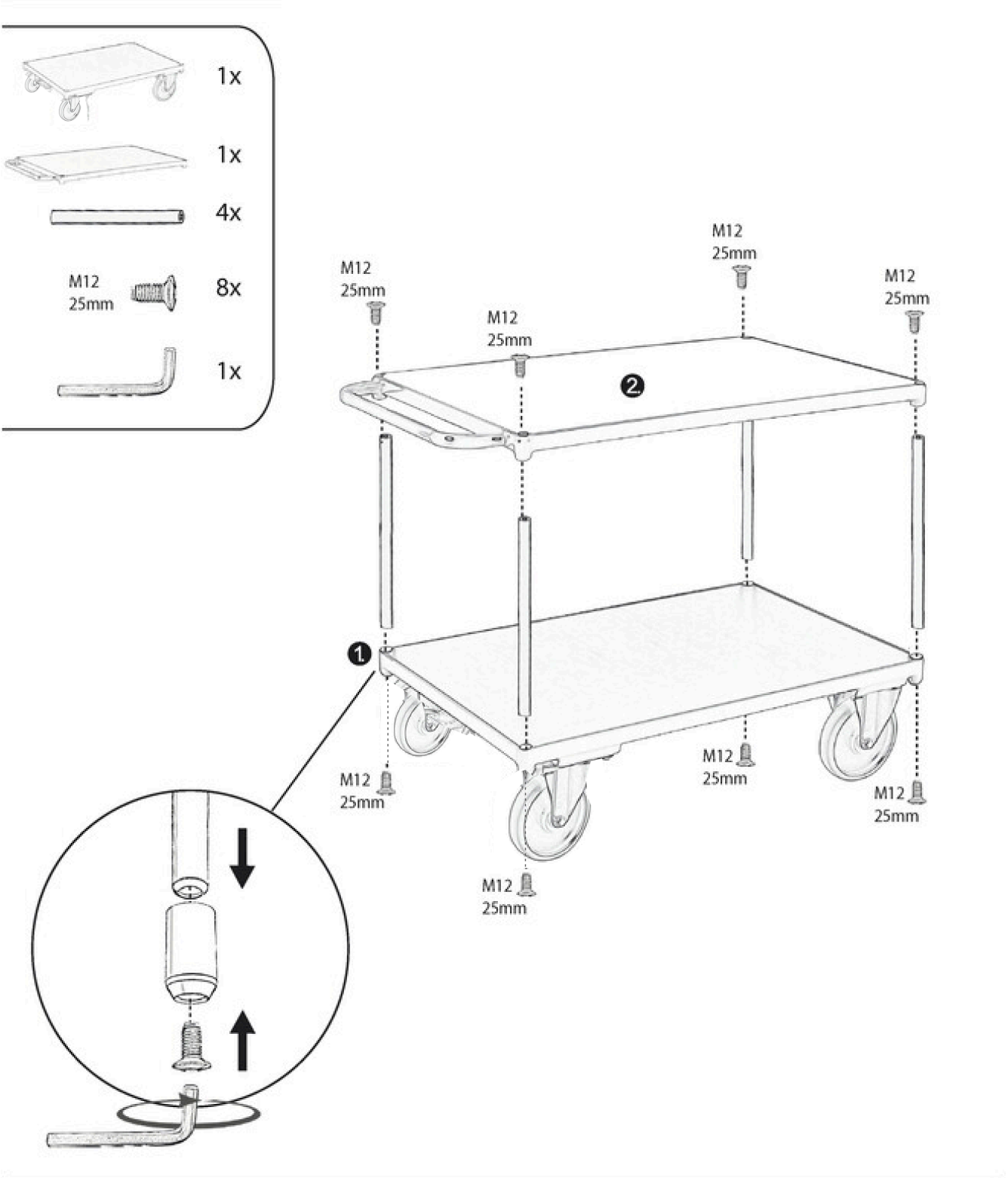

Lagervogn med 2 plan, sort

1 Dele i samletegningen

Parts shown in the assembly drawing

Del *Part*	Antal / Qty
Bund med hjul *Base with castors*	1
Øverste plan med greb *Upper platform with handle*	1
Lodrette rør *Upright tubes*	4
Bolte M12 × 25 mm *M12 × 25 mm bolts*	8
Unbrakonøgle *Hex key*	1

2 Samling

Assembly

1. Placér bunden stabilt, og aktivér bremsen. Sæt de fire rør i bundens bøsninger.

Position the base securely and apply the brake. Insert the four tubes into the base sockets.

2. Placér øverste plan på rørene med grebet vendt som i figuren.

Place the upper platform onto the tubes, with the handle facing as shown.

3. Montér otte M12 × 25 mm bolte: fire fra undersiden af bunden og fire fra oven i øverste plan. Spænd med unbrakonøglen.

Fit eight M12 × 25 mm bolts: four from below the base and four from above the upper platform. Tighten with the hex key.

4. Kontrollér alle forbindelser, hjul og bremse før belastning.

Check all connections, castors and brake before loading.

3 Klar til brug

Ready for use

Maks. 500 kg samlet. Øverste plan: maks. 200 kg inden for totalgrænsen.

Maximum 500 kg in total. Upper platform: maximum 200 kg within the total limit.